ROTWILD XM-Linkage System – Anleitung & Montagehilfen

SERVICE

ROTWILD R.C1 – Full Suspension – 120 mm

ROTWILD R.C1 – Full Suspension – 140 mm

ROTWILD R.E.D. THREE – Full Suspension – 145 mm

Allgemeine Hinweise

Neben der Vermeidung ungewünschter Federungseinflüsse sind ein sensibles und agiles Ansprechverhalten bei maximaler Kraftübertragung Anforderungen an jedes Fullsuspension Bike. Entscheidend für ein optimales Fahrverhalten in unterschiedlichen Einsatzbereichen ist die richtige Lage der Drehpunkte, die die fahrdynamischen Faktoren (Antriebseinflüsse, Bremsnickverhalten oder Pedalrückschlag) berücksichtigt. Das ROTWILD XM-LINKAGE Viergelenksystem bildet im Federwegsbereich von 120 - 145mm das antriebs- und bremsneutrale Fahrwerk für härteste Beanspruchungen und souveräne Fortbewegung in nahezu jedem Gelände.

Inhalt

- Explosionszeichnung MAIN BEARING (KIT 1) 3
- Montage des Hauptschwingenlagers 4
- Explosionszeichnung SEAT STAY – SWINGARM (KIT 2) 9
- Montage der Schwinge 10
- Explosionszeichnung LINKAGE (KIT 3) 14

Montage Hauptschwingenlager

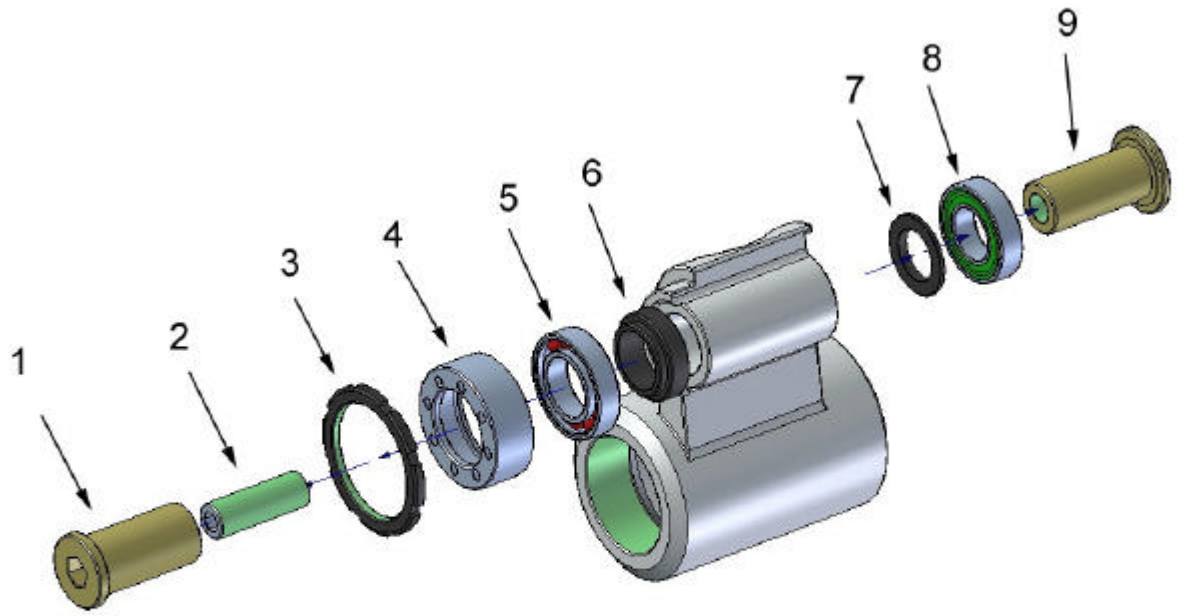

	Number	QTY	Unit	Name	Desception	Material
Main Bearing KIT 1	1	1	PCS	BB Bolt Lh side	ADP-NO. G011	Al 7075 T6
	2	1	PCS	Pin Bolt M10 x 30		STAINLESS
	3	1	PCS	Adjuster Ring 1.37/"X24 TPI/RI	ADP-NO. A023	Al 7005 T6
	4	1	PCS	Bushing Housing Left 1.37/"X24 TPI/RI	ADP-NO. D008	Al 7075 T6
	5	1	PCS	DIN Bearing 30x17x7		
	6	1	PCS	BB Spacer Lh side	ADP-NO. D011	Al 7005 T6
	7	1	PCS	BB Spacer Rh side	ADP-NO. AF002	Al 7005 T6
	8	1	PCS	DIN Bearing 28x15x7		
	9	1	PCS	BB Bolt Rh side	ADP-NO. AF022	Al 7075 T6

Montage Hauptschwingenlager

Bild	Montageschritt
	⚠ Tragen Sie mittelfesten Schraubenkleber auf den Gewindestift (2) auf.
	⚠ Schrauben Sie den Gewindestift (2) mit dem Schraubenkleber in den Bolzen (9) (rechte Seite).
	⚠ Tragen Sie mittelfesten Schraubenkleber auf den Gewindestift (2) auf.
	Schrauben Sie die Lagerschale (4) in die Schwinge ein, sodass 4-5 Gewindegänge herausstehen.

SERVICE

Montage Hauptschwingenlager

Bild	Montageschritt
	Streichen Sie die Kugellager vor der Montage mit etwas Fett ein.
	Tragen Sie etwas Fett auf die Kontaktflächen der Lagerbolzen am Hauptschwingenlager auf.

SERVICE

Montage Hauptschwingenlager

Bild	Montageschritt
	Schieben sie den Bolzen (1) durch die linke Lagerschale (4) und schieben sie innen die Unterlegscheibe (6) über den Bolzen. Achten sie darauf, dass die dünne Seite der Unterlegscheibe zum Lager zeigt.
	Halten Sie die Unterlegscheibe (7) von innen an die Schwinge. Achten sie darauf, dass die dünne Seite der Unterlegscheibe zum Lager zeigt.
	Schieben Sie den rechten Bolzen (9) mit dem Gewindestift (2) durch die Schwinge.
	Schrauben Sie die linke Lagerschale (4) im Uhrzeigersinn in die Schwinge bis ein Widerstand zu spüren ist. Benutzen Sie dafür das ROTWILD Schwingenlager Werkzeug. 2-3 Gewindegänge sollten sichtbar bleiben. **ROTWILD Schwingenlager Werkzeug**

Montage Hauptschwingenlager

Bild	Montageschritt
	Ziehen Sie beide Bolzen (1 + 9) im Uhrzeigesinn mit einem Drehmoment von 30 Nm an. Nutzen Sie dafür einen 8 mm Innensechskant Schlüssel. **Drehmomentschlüssel mit 8mm Innensechskant**
	Drehen Sie die linke Lagerschale (4) gegen den Uhrzeigersinn heraus bis ein Widerstand zu spüren ist. Jetzt drehen Sie die Lagerschale um ¼ Drehungen im Uhrzeigersinn wieder hinein. **Rotwild Schwingenlager Werkzeug** **<u>Achtung!</u>** **<u>Wenn das Hauptschwingenlager nicht korrekt eingestellt ist, kann dies dazu führen, dass es nicht richtig funktioniert und beschädigt wird!</u>**
	Versehen Sie die überstehenden Gewindegänge der linken Lagerschale (4) mit mittelfestem Schraubenkleber. Drehen Sie den Konterring (3) mit der konischen Seite nach außen auf die Lagerschale.

Montage Hauptschwingenlager

Bild	Montageschritt
	Setzen Sie das ROTWILD Schwingenlager-Werkzeug auf den Konterring (3) des Schwingenlagers auf. Achten Sie hier auf einen guten Sitz der jeweiligen Verzahnung. Drehen Sie den Konterring (3) im Uhrzeigersinn fest. **ROTWILD Schwingenlager Werkzeug** **<u>Attention!</u>** **<u>Achten Sie beim zudrehen darauf, dass Sie nicht abrutschen und sich verletzen!</u>**

Seat Stay // Swingarm Montageschritt

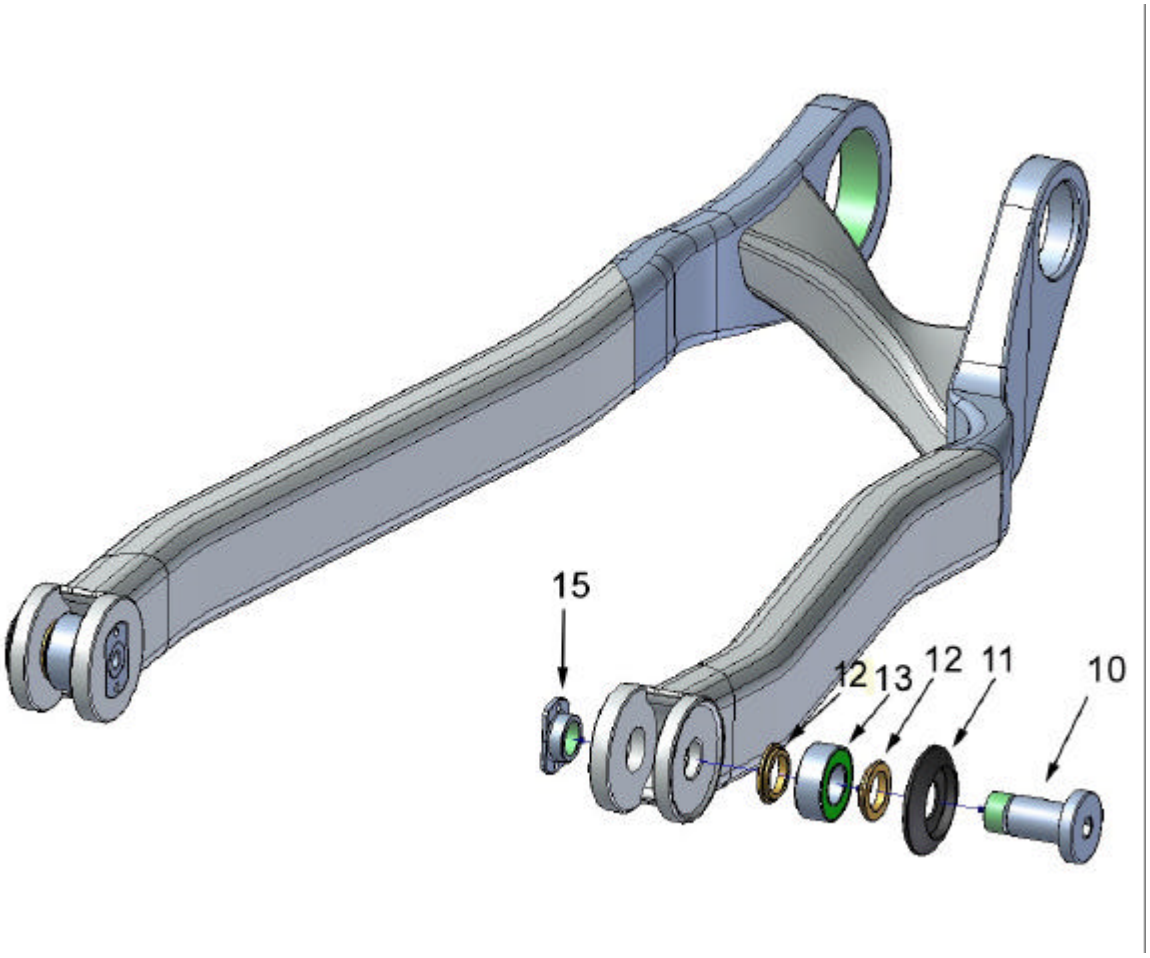

	Number	QTY	Unit	Name	Desception		Material
SWINGARM KIT II	10	2	PCS	Joint Bolt	ADP-NO. X002		STAINLESS
	11	2	PCS	Joint Cap	ADP-NO. AF009		Al 7005 T6
	12	2	PCS	DIN Bearing 19x10x7			
	13	4	PCS	Joint Spacer	ADP-NO. AF008		Al 7005 T6
	14	2	PCS	Threat Inlay	ADP-NO. X001		STAINLESS

Seat Stay // Swingarm Montageschritt

Bild	Montageschritt
	Streichen Sie die Kugellager mit etwas Fett ein.
	Kleben Sie die Gewinde-Inlays mit Loctite ein.
	Streichen Sie die Kugellager mit etwas Fett ein.

SERVICE

Seat Stay // Swingarm Montageschritt

Bild	Montageschritt
	Plazieren Sie die Spacer (12) jeweils an den Ausfallenden-Lagern (13). ⚠ **Achtung!** **Achten Sie darauf, dass die dünnere Seite der Spacer immer zum Lager zeigt!**
	Fädeln Sie die Sattelstreben zusammen mit den Spacern (12) in die Schwinge ein.
	Richten Sie die Teile so zueinander aus, dass Sie den Bolzen leicht einführen können. Benutzen Sie hierfür einen kleinen Innensechskant oder Schraubendreher.

Seat Stay // Swingarm Montageschritt

Bild	Montageschritt
	Versehen Sie die Gewinde Inlays (15) mit etwas Loctite. ⚠ **Achtung!** **Achten Sie darauf, dass das Gewinde fettfrei ist!**
	Stecken Sie die Bolzen (10) mit den jeweiligen Cap (11) in das Ausfallende. Ziehen Sie die Schraubverbindung mit dem Drehmomentschlüssel ***im*** Uhrzeigersinn mit 20Nm an. **Drehmomentschlüssel mit Innensechskant 5 mm ROTWILD TOOL**

Seat Stay // Swingarm Montageschritt

Bild	Montageschritt
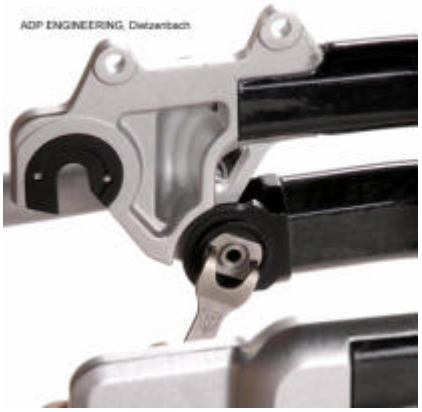	Sollten sich die Gewinde Inlays (15) mitdrehen, halten Sie diese mit dem ROTWILD TOOL gegen.

Linkage // Rear Shock Montageschritt

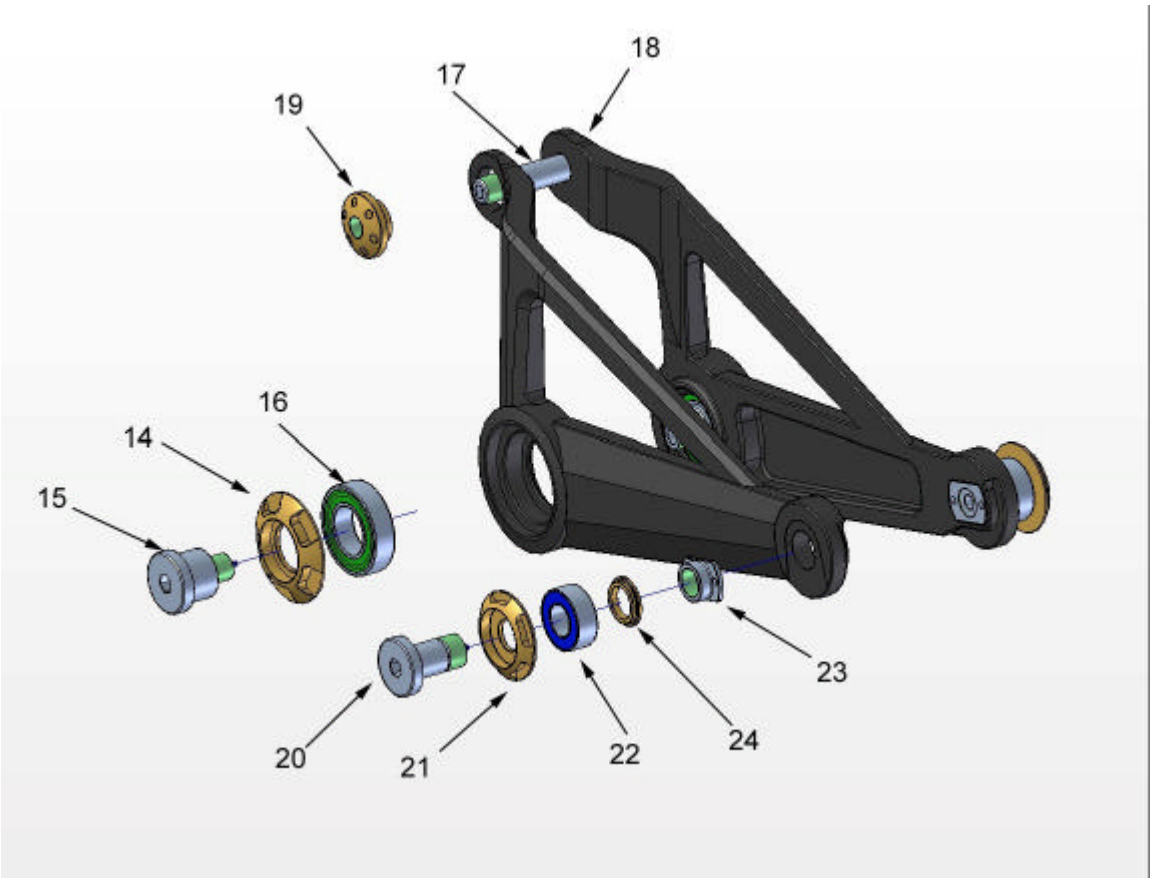

	Number	QTY	Unit	Name	Describtion
LINKAGE	14	2	PCS	Linkage Cap 3	ADP-NO. AG007
	15	2	PCS	Linkage Bolt	ADP-NO. AF017
	16	2	PCS	DIN Bearing 28x15x7	
	17	1	PCS	Shock Bolt	ADP-NO. A015
	18	1	PCS	Linkage Cap 1	ADP-NO. AB001
	19	1	PCS	Linkage Cap 2	ADP-NO. A017
	20	2	PCS	Seat Stay Bolt	ADP-NO. AF016
	21	2	PCS	Linkage Cap 4	ADP-NO. AG008
	22	2	PCS	DIN Bearing 19x10x7	
	23	2	PCS	Threat Inlay	ADP-NO. X001
	24	2	PCS	Linkage Spacer	ADP-NO. AF008

Linkage // Rear Shock Montageschritt

Bild	Montageschritt
	Streichen Sie die Kugellager mit etwas Fett ein.
	Kleben Sie die Gewinde-Inlays mit etwas Loctite ein.

SERVICE

Linkage // Rear Shock Montageschritt

Bild	Montageschritt
	Stecken Sie den Linkage Hauptlagerbolzen durch das Linkage.
	Tragen Sie etwas Loctite auf die Gewindegänge auf. **<u>Achtung!</u>** **<u>Achten Sie darauf, dass das Gewinde fettfrei ist!</u>**
	Ziehen Sie Linkage-Bolzen mit einem Drehmomentschlüssel an. **Drehmomentschlüssel mit 5 mm Innensechskant – Anzugsmoment 15 Nm.**

Linkage // Rear Shock Montageschritt

Bild	Montageschritt
	Kleben Sie das Gewinde-Inlay mit Loctite in das Linkage ein.
	⚠ Halten Sie die kleinen Spacer bei der Montage fest. **<u>Achtung!</u>** **<u>Die dünne Seite des Spacers muss zum Lager zeigen!</u>**
	Schieben Sie die Sattelstreben auf das offene Ende des Linkage. Achten Sie hier darauf, das die Spacer sich in die Taschen setzen. Richten Sie die Teile so zueinander aus, dass Sie den Bolzen leicht einführen können. Benutzen Sie hierfür einen kleinen Innensechskant oder Schraubendreher.

SERVICE

Linkage // Rear Shock Montageschritt

Bild	Montageschritt
	Tragen Sie von innen etwas Loctite blau auf das Gewinde der Inlays auf.
	Montieren Sie den Bolzen und ziehen Sie die Schraubverbindung ***im*** Uhrzeigesinn mit 20 Nm fest. **Drehmomentschlüssel mit Innensechskant 5 mm**

Linkage // Rear Shock Montageschritt

Bild	Montageschritt
	Setzen Sie den Dämpfer in die untere Dämpferaufnahme des Rahmens ein und stecken Sie die Dämpferschraube durch die Dämpferaufnahme.
	Tragen Sie von innen etwas Loctite blau auf das Gewinde der Inlays auf. Ziehen Sie diese Schraubverbindung ***im*** Uhrzeigersinn mit 10 Nm fest. Sollte sich die Gegenseite mitdrehen können Sie mit dem ROTWILD TOOL gegenhalten. **Drehmomentschlüssel mit Innensechskant 5 mm ROTWILD TOOL**
	Setzen Sie den Dämpfer in die obere Dämpferaufnahme am Linkage ein und stecken Sie die Dämpferschraube durch die beiden Hebelarme.

Linkage // Rear Shock Montageschritt

Bild	Montageschritt
	Tragen Sie von innen etwas Loctite blau auf das Gewinde der Inlays auf. Ziehen Sie diese Schraubverbindung ***im*** Uhrzeigersinn mit 10 Nm fest. Sollte sich die Gegenseite mitdrehen können Sie mit dem ROTWILD TOOL gegenhalten. **Drehmomentschlüssel mit Innensechskant 5 mm ROTWILD TOOL**